DE MINI CLUBMAN

INTERACTIEVE PRIJSLIJST

JANUARI 2023

JE MINI IN 5 STAPPEN.

1 MOTORISERINGEN

2 UITVOERINGEN

3 PAKKETTEN

4 OPTIES

5 TECHNISCHE SPECS

MEEST GEKOZEN

COOPER B

Vanaf € 41.390-*

1.5 Liter 3 cilinder
Benzine
100 kw/136 pk

FINANCIEREN OF LEASEN >

COOPER S C

Vanaf € 48.550-*

2.0 Liter 4 cilinder
Benzine
131 kw/178 pk**

FINANCIEREN OF LEASEN >

JCW ALL4 E

Vanaf € 72.310 ,-*

2.0 Liter 4 cilinder
Benzine
225 kw/306 pk

FINANCIEREN OF LEASEN >

* Consumentenadviesprijs is prijs inclusief: Recyclingsbijdrage € 22,50 (incl. 21% BTW), Registratiekosten € 54,80 (BTW vrij) en kosten rijklaar maken € 1.132,70 (incl. 21% BTW). Deze kosten omvatten het in- en uitwendig schoonmaken, binnenlandse transportkosten, kentekenplaten, nul-beurt, gevarendriehoek, motorolieset, LifeHammer en een volle tank brandstof.

** Afhankelijk van de omgevingsomstandigheden wordt een tijdelijke piek van het verbrandingsmotorvermogen geleverd, die ongeveer 10% boven het nominale vermogen kan liggen. De duur van de piekprestaties neemt toe met een dalende omgevingstemperatuur (ca. 5s bij +25° C, ca. 40s bij -20°C).

< TERUG

NAAR UITVOERINGEN

COOPER

1.5 Liter 3 cilinder
Benzine
100 kw/136 pk

	Automaat
Consumentenadviesprijs*	**€ 41.390,-**
Fiscale waarde	€ 40.180,-
Netto catalogusprijs	€ 27.698,-
BTW 21%	€ 5.817,-
BPM**	€ 6.666,-
RDW Gewicht (kg)	1.335
WLTP CO_2 uitstoot (g/km)***	136
Energielabel	B
Motor (liter/kW/pk)	1.5 / 100 / 136

* Consumentenadviesprijs is prijs inclusief: Recyclingsbijdrage € 22,50 (incl. 21% BTW), Registratiekosten € 54,80 (BTW vrij) en kosten rijklaar maken € 1.132,70 (incl. 21% BTW). Deze kosten omvatten het in- en uitwendig schoonmaken, binnenlandse transportkosten, kentekenplaten, nul-beurt, gevarendriehoek, motorolieset, LifeHammer en een volle tank brandstof.

** De bpm wordt berekend op basis van de door de overheid bepaalde korting en/of toeslag. Deze is afhankelijk van de CO_2 uitstoot en de brandstofkeuze. In deze prijslijst is dit bedrag al verrekend. Aanvraag van kenteken deel 1A is bepalend voor het definitieve bpm-bedrag.

*** De vermelde WLTP waarden voor het gecombineerde brandstofverbruik en de CO_2 uitstoot zijn gemeten volgens de nieuwe WLTP-testmethodiek. De prijzen en CO_2 uitstoot gelden voor het voertuig in de basisuitvoering zonder opties. De waarden voor brandstofverbruik, CO_2 emissie, energielabel en BPM zijn afhankelijk van de gekozen opties. Raadpleeg de MINI configurator op mini.nl waarop na de invoer van het model en de uitvoering, de daarbij behorende consumenten adviesprijs, BPM, CO_2 emissie en energielabel getoond worden. Meer informatie over officiële brandstofverbruiks- en CO_2-emissiewaarden van nieuwe auto's vindt u overzichtelijk gerangschikt in het Brandstofverbruiksboekje, dat wordt uitgegeven door de RDW. Dit boekje is te downloaden van de website van de RDW – www.rdw.nl.

< TERUG

NAAR UITVOERINGEN

COOPER S

2.0 Liter 4 cilinder
Benzine
131 kw/178 pk****

	Automaat
Consumentenadviesprijs*	**€ 48.550,-**
Fiscale waarde	€ 47.340,-
Netto catalogusprijs	€ 32.630,-
BTW 21%	€ 6.852,-
BPM**	€ 7.858,-
RDW Gewicht (kg)	1.390
WLTP CO_2 uitstoot (g/km)***	144
Energielabel	C
Motor (liter/kW/pk)	2.0 / 131 / 178****

* Consumentenadviesprijs is prijs inclusief: Recyclingsbijdrage € 22,50 (incl. 21% BTW), Registratiekosten € 54,80 (BTW vrij) en kosten rijklaar maken € 1.132,70 (incl. 21% BTW). Deze kosten omvatten het in- en uitwendig schoonmaken, binnenlandse transportkosten, kentekenplaten, nul-beurt, gevarendriehoek, motorolieset, LifeHammer en een volle tank brandstof.

** De bpm wordt berekend op basis van de door de overheid bepaalde korting en/of toeslag. Deze is afhankelijk van de CO_2 uitstoot en de brandstofkeuze. In deze prijslijst is dit bedrag al verrekend. Aanvraag van kenteken deel 1A is bepalend voor het definitieve bpm-bedrag.

*** De vermelde WLTP waarden voor het gecombineerde brandstofverbruik en de CO_2 uitstoot zijn gemeten volgens de nieuwe WLTP-testmethodiek. De prijzen en CO_2 uitstoot gelden voor het voertuig in de basisuitvoering zonder opties. De waarden voor brandstofverbruik, CO_2 emissie, energielabel en BPM zijn afhankelijk van de gekozen opties. Raadpleeg de MINI configurator op mini.nl waarop na de invoer van het model en de uitvoering, de daarbij behorende consumenten adviesprijs, BPM, CO_2 emissie en energielabel getoond worden. Meer informatie over officiële brandstofverbruiks- en CO_2-emissiewaarden van nieuwe auto's vindt u overzichtelijk gerangschikt in het Brandstofverbruiksboekje, dat wordt uitgegeven door de RDW. Dit boekje is te downloaden van de website van de RDW – www.rdw.nl.

**** Afhankelijk van de omgevingsomstandigheden wordt een tijdelijke piek van het verbrandingsmotorvermogen geleverd, die ongeveer 10% boven het nominale vermogen kan liggen. De duur van de piekprestaties neemt toe met een dalende omgevingstemperatuur (ca. 5s bij +25° C, ca. 40s bij -20°C).

< TERUG

NAAR UITVOERINGEN

JCW ALL4

2.0 Liter 4 cilinder
Benzine
225 kw/306 pk

	Automaat
Consumentenadviesprijs*	**€ 72.310,-**
Fiscale waarde	€ 71.100,-
Netto catalogusprijs	€ 42.699,-
BTW 21%	€ 8.967,-
BPM**	€ 19.434,-
RDW Gewicht (kg)	1.530
WLTP CO_2 uitstoot (g/km)***	179
Energielabel	E
Motor (liter/kW/pk)	2.0 / 225 / 306

* Consumentenadviesprijs is prijs inclusief: Recyclingsbijdrage € 22,50 (incl. 21% BTW), Registratiekosten € 54,80 (BTW vrij) en kosten rijklaar maken € 1.132,70 (incl. 21% BTW). Deze kosten omvatten het in- en uitwendig schoonmaken, binnenlandse transportkosten, kentekenplaten, nul-beurt, gevarendriehoek, motorolieset, LifeHammer en een volle tank brandstof.

** De bpm wordt berekend op basis van de door de overheid bepaalde korting en/of toeslag. Deze is afhankelijk van de CO_2 uitstoot en de brandstofkeuze. In deze prijslijst is dit bedrag al verrekend. Aanvraag van kenteken deel 1A is bepalend voor het definitieve bpm-bedrag.

*** De vermelde WLTP waarden voor het gecombineerde brandstofverbruik en de CO_2 uitstoot zijn gemeten volgens de nieuwe WLTP-testmethodiek. De prijzen en CO_2 uitstoot gelden voor het voertuig in de basisuitvoering zonder opties. De waarden voor brandstofverbruik, CO_2 emissie, energielabel en BPM zijn afhankelijk van de gekozen opties. Raadpleeg de MINI configurator op mini.nl waarop na de invoer van het model en de uitvoering, de daarbij behorende consumenten adviesprijs, BPM, CO_2 emissie en energielabel getoond worden. Meer informatie over officiële brandstofverbruiks- en CO_2-emissiewaarden van nieuwe auto's vindt u overzichtelijk gerangschikt in het Brandstofverbruiksboekje, dat wordt uitgegeven door de RDW. Dit boekje is te downloaden van de website van de RDW – www.rdw.nl.

TERUG

NAAR UITVOERINGEN

ESSENTIAL

BEKIJK ALLE DETAILS

Rijd vanaf € 41.390,-

CLASSIC

BEKIJK ALLE DETAILS

Rijd vanaf € 43.790,-

JCW

BEKIJK ALLE DETAILS

Rijd vanaf € 56.300,-

MINI YOURS

BEKIJK ALLE DETAILS

Rijd vanaf € 46.440,-

TERUG

NAAR PAKKETTEN

ESSENTIAL

Vanaf € 41.390,-

STANDAARD OP DE ESSENTIAL.

- Melting Silver III (standaard kleuren)
- Dak en buitenspiegels in carrosseriekleur
- Bekleding stof Firework Carbon Black (voor Cooper)
- Bekleding stof Double Stripe Carbon Black (inclusief comfortstoelen) (voor Cooper S (ALL4))
- Bekleding dinamica/stof-combinatie Carbon Black (John Cooper Works sportstoelen) (voor JCW)
- 16” Revolite Spoke (voor Cooper)
- 17” Vent Spoke (voor Cooper S (ALL4))
- 18” JCW Grip Spoke zwart (voor JCW)
- Interieurpanelen Hazy Grey (voor Cooper)
- Interieurpanelen Piano Black (voor Cooper S (ALL4) en JCW)

COOPER	€ 0,-
COOPER S	€ 0,-
JCW ALL4	€ 0,-

STANDAARDUITRUSTING >

< TERUG

NAAR PAKKETTEN

CLASSIC

Vanaf € 43.790,-

STANDAARD OP DE CLASSIC.

- Indian Summer Red (optionele kleuren)
- Dak en buitenspiegels in zwart
- Bekleding stof/leatherette-combinatie Black Pearl Carbon Black (inclusief comfortstoelen)
- 17” Vent Spoke (voor Cooper)
- 18” Multiray Spoke 2-tone (voor Cooper S (ALL4))
- Interieurpanelen Piano Black
- MINI Rijmodus (voor Cooper en Cooper S (ALL4))
- MINI Excitement Package
- Binnenlichtpakket

COOPER	€ 2.400,-
COOPER S	€ 1.900,-
JCW ALL4	€ 550,-

STANDAARDUITRUSTING >

< TERUG

NAAR PAKKETTEN

JCW

Vanaf € 56.300,-

STANDAARD OP DE JCW.

- Chili Red (optionele kleuren)
- Rebel Green
- Dak en buitenspiegels in zwart
- Dak en buitenspiegels in rood
- Bekleding Dinamica/leer-combinatie Carbon Black (inclusief JCW sportstoel)
- Bekleding Leer Cross Punch Carbon Black (inclusief comfortstoel voor Cooper S)
- 18” JCW Grip Spoke met runflat banden
- 19” JCW Circuit Spoke 2-tone
- Interieurpanelen Piano Black
- MINI Rijmodus
- MINI Excitement Package
- Binnenlichtpakket
- Piano Black Exterieur
- Met nappaleer bekleed sportstuur
- Sportonderstel
- John Cooper Works aerodynamica kit
- Hemelbekleding in antraciet uitgevoerd

COOPER S*	€ 4.100,-
JCW ALL4	€ 3.100,-

*Alleen beschikbaar in combinatie met Premium Plus Pakket

STANDAARDUITRUSTING >

< TERUG

NAAR PAKKETTEN

MINI YOURS

Vanaf € 46.440,-

STANDAARD OP DE MINI YOURS.

- Enigmatic Black (optionele kleuren)
- Dak en buitenspiegels in zilver (voor Cooper en Cooper S (ALL4))
- Bekleding MINI Yours leer Lounge Carbon Black (inclusief comfortstoelen)
- 18” MINI Yours British Spoke (voor Cooper en Cooper S (ALL4))
- MINI Yours interieurpanelen Frozen Blue, verlicht (voor Cooper)
- MINI Rijmodus (voor Cooper en Cooper S (ALL4))
- MINI Excitement Package
- Binnenlichtpakket
- Met nappaleder bekleed sportstuur
- Hemelbekleding in antraciet uitgevoerd

COOPER	€ 5.050,-
COOPER S	€ 4.100,-

STANDAARDUITRUSTING >

< TERUG

NAAR PAKKETTEN

AAN JOU DE KEUZE

PREMIUM
STANDAARD

BEKIJK ALLE DETAILS

PREMIUM PLUS
V.A. € 3.250,-

BEKIJK ALLE DETAILS

PREMIUM

STANDAARD

CODE	OPTIES	COOPER	COOPER S
2TF	Automatische transmissie met dubbele koppeling	S	S
313	Elektrisch inklapbare buitenspiegels	•	•
322	Comfort Access	•	•
3AG	Achteruitrij camera	•	•
431	Automatisch dimmende binnenspiegel	•	•
473	Middenarmsteun voor	•	•
493	Opbergpakket	•	•
494	Elektrisch verwarmde voorstoelen	•	•
4V9	MINI Excitement package	•	•
4VA	MINI Driving Modes	•	•
507	Park Distance Control Achter	•	•

TERUG

NAAR OPTIES

PREMIUM

STANDAARD

CODE	OPTIES	COOPER	COOPER S
534	Automatische Airconditioning	•	•
563	Lichtpakket	•	•
5AS	Driving Assistant	•	•
6CP	Apple CarPlay	•	•
6NW	Comfort telefoonvoorbereiding met draadloos opladen	•	•
6UM	MINI Navigatiesysteem	•	•

TERUG

NAAR OPTIES

PREMIUM PLUS

COOPER	COOPER S	JCW ALL4
€ 3.250,-	€ 3.650,-	STANDAARD

Premium +

CODE	OPTIES	COOPER	COOPER S	JCW ALL4
2TF	Automatische transmissie met dubbele koppeling	•	–	–
2TC	Automatische sporttransmissie met dubbele koppeling	–	•	–
2TB	Automatische sporttransmissie met dubbele koppeling	–	–	•
302	Alarmsysteem (Alleen voor JCW)	–	–	•
541	Active Cruise Control	–	•	•
359	Visibility Pack	•	•	•
402	Glazen Panoramadak	•	•	•
459	Elektrisch verstelbare voorstoelen	•	•	–
5AS	Driving Assistant	–	–	•
5DP	Parking Assistant	•	•	•
674	Harman Kardon Soundsysteem	•	•	•

TERUG

NAAR OPTIES

OPTIES

TERUG

NAAR TECHNISCHE SPECS

KLEUREN

S Standaard | • optioneel | – niet leverbaar

STANDAARD KLEUR

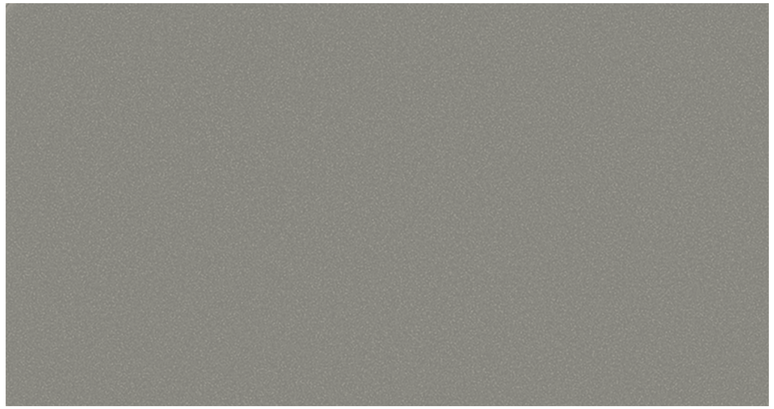

Melting Silver III C6B

UITVOERING	PRIJS	COOPER	COOPER S	JCW ALL4
Alle uitvoeringen	€ 0,-	S	S	S

OPTIONELE KLEUREN

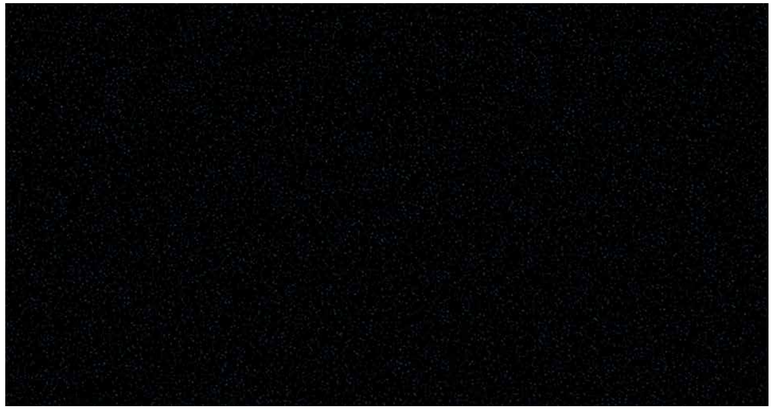

Midnight Black[1] C4R

UITVOERING	PRIJS	COOPER	COOPER S	JCW ALL4
Essential	€ 650,-	•	•	•
Classic, JCW en MINI Yours	€ 0,-	•	•	•

Nanuq White C6A

UITVOERING	PRIJS	COOPER	COOPER S	JCW ALL4
Essential	–	–	–	–
Classic, JCW en MINI Yours	€ 0,-	•	•	•

1 Midnight Black is niet beschikbaar met dak en buitenspiegelkappen in zwart uitgevoerd (383). Dak in carrosseriekleur uitgevoerd mogelijk.

KLEUREN

S Standaard | • optioneel | – niet leverbaar

Chili Red 851

UITVOERING	PRIJS	COOPER	COOPER S	JCW ALL4
Essential	–	–	–	–
Classic, JCW en MINI Yours	€ 0,-	•	•	•

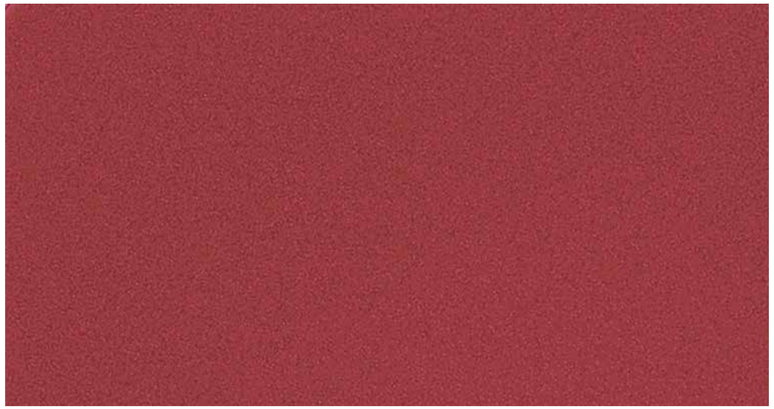

Indian Summer Red C3X

UITVOERING	PRIJS	COOPER	COOPER S	JCW ALL4
Essential	–	–	–	–
Classic, JCW en MINI Yours	€ 0,-	•	•	–

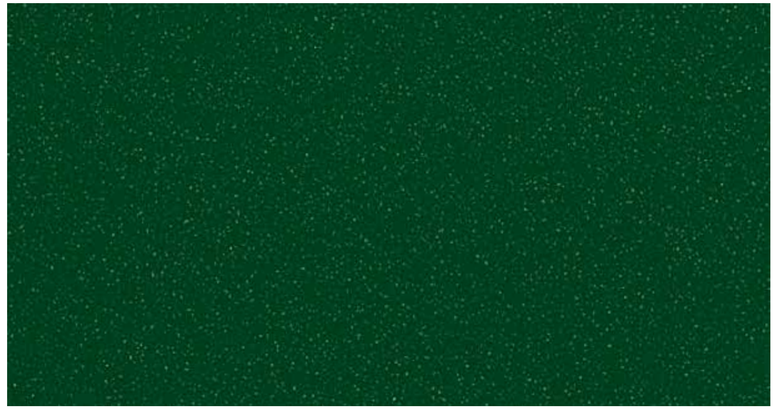

British Racing Green C3B

UITVOERING	PRIJS	COOPER	COOPER S	JCW ALL4
Essential	–	–	–	–
Classic, JCW en MINI Yours	€ 0,-	•	•	•

TERUG

NAAR TECHNISCHE SPECS

KLEUREN

S Standaard | • optioneel | – niet leverbaar

Rooftop Grey B47

UITVOERING	PRIJS	COOPER	COOPER S	JCW ALL4
Essential	–	–	–	–
Classic, JCW en MINI Yours	€ 0,-	•	•	•

Island Blue C2M

UITVOERING	PRIJS	COOPER	COOPER S	JCW ALL4
Essential	–	–	–	–
Classic, JCW en MINI Yours	€ 0,-	•	•	•

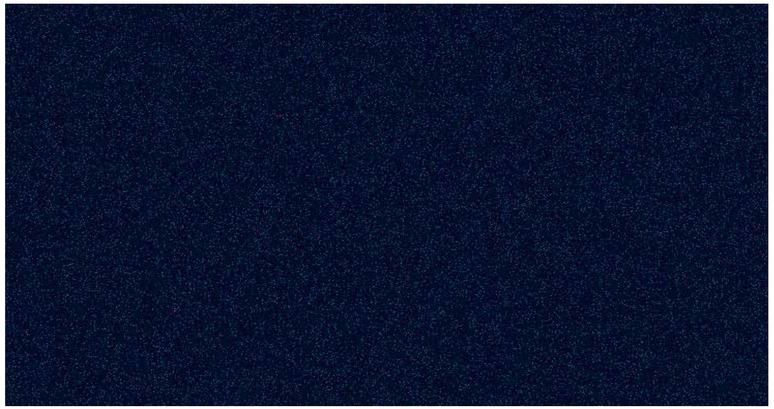

MINI Yours Enigmatic Black C3Y

UITVOERING	PRIJS	COOPER	COOPER S	JCW ALL4
Essential	–	–	–	–
Classic en JCW	€ 356,-	•	•	•
MINI Yours	€ 0,-	•	•	•

TERUG

NAAR TECHNISCHE SPECS

KLEUREN

S Standaard | • optioneel | – niet leverbaar

EXCLUSIEF VOOR JOHN COOPER WORKS MOTORISERING

Rebel Green C19

UITVOERING	PRIJS	COOPER	COOPER S	JCW ALL4
JCW	€ 0,-	–	–	•

DAK & BUITENSPIEGELS

S Standaard | • optioneel | – niet leverbaar

Dak en buitenspiegels in carrosseriekleur 381

	PRIJS	COOPER	COOPER S	JCW ALL4
Alle uitvoeringen	€ 0,-	•	•	•

Dak en buitenspiegelkappen in wit 382

	PRIJS	COOPER	COOPER S	JCW ALL4
Alle uitvoeringen	€ 0,-	•	•	•

Dak en buitenspiegelkappen in zwart 383

	PRIJS	COOPER	COOPER S	JCW ALL4
Classic, JCW en MINI Yours	€ 0,-	•	•	•

Dak en buitenspiegelkappen in rood 3A3

	PRIJS	COOPER	COOPER S	JCW ALL4
JCW	€ 0,-	–	–	•

[3] Niet mogelijk met de kleur Chili Red (851)

Dak en buitenspiegelkappen in zilver 3AF

	PRIJS	COOPER	COOPER S	JCW ALL4
Classic en JCW	€ 160,-	•	•	–
MINI Yours	€ 0,-	•	•	–

(alleen i.c.m Classic (7EA), MINI Yours (7EB) of John Cooper Works (7KQ) uitvoeringen)

Buitenspiegelkappen in zwart 3BE

	PRIJS	COOPER	COOPER S	JCW ALL4
Classic, JCW en MINI Yours	€ 0,-	•	•	•

(Alleen i.c.m. dak in multitone kleuren (3B4, 3B6, 3B7))

Buitenspiegelkappen in rood 3BF

	PRIJS	COOPER	COOPER S	JCW ALL4
Classic, JCW en MINI Yours	€ 0,-	•	•	•

(Alleen i.c.m. dak in multitone kleuren (3B6))

Buitenspiegelkappen in wit 3BG

	PRIJS	COOPER	COOPER S	JCW ALL4
Classic, JCW en MINI Yours	€ 0,-	•	•	•

(Alleen i.c.m. dak in multitone kleuren (3B7))

DAK & BUITENSPIEGELS

S Standaard | • optioneel | – niet leverbaar

Dak in multitone kleuren rood 3B6

	PRIJS	COOPER	COOPER S	JCW ALL4
Classic, JCW en MINI Yours	€ 760,-	•	•	•
In combinatie met panoramadak	€ 380,-	•	•	•

(niet i.c.m. Rooftop Grey (B47) en Indian Summer Red (C3X)) (alleen i.c.m. Classic (7EA) en MINI Yours (7EB) uitvoeringen en 3BE (buitenspiegelkappen in zwart uitgevoerd) / 3BF (buitenspiegelkappen in rood uitgevoerd).

Dak in multitone kleuren wit 3B7

	PRIJS	COOPER	COOPER S	JCW ALL4
Classic, JCW en MINI Yours	€ 760,-	•	•	•
In combinatie met panoramadak	€ 380,-	•	•	•

(alleen i.c.m. Classic (7EA) en MINI Yours (7EB) uitvoeringen en 3BE (buitenspiegelkappen in zwart uitgevoerd) / 3BG (buitenspiegelkappen in wit uitgevoerd)

Dak in multitone blauw 3B4

	PRIJS	COOPER	COOPER S	JCW ALL4
Classic, JCW en MINI Yours	€ 760,-	•	•	•
In combinatie met panoramadak	€ 380,-	•	•	•

(alleen i.c.m Classic (7EA), MINI Yours (7EB) of John Cooper Works (7KQ) uitvoeringen)

BONNET STRIPES

S Standaard | • optioneel | – niet leverbaar

Witte striping op motorkap 327

	PRIJS	COOPER	COOPER S (ALL4)	JCW ALL4
	€ 160,-	•	•	–

Zwarte striping op motorkap 329

	PRIJS	COOPER	COOPER S (ALL4)	JCW ALL4
	€ 160,-	•	•	–

Zilveren striping op motorkap 3AK

	PRIJS	COOPER	COOPER S (ALL4)	JCW ALL4
	€ 160,-	•	•	–

Zwarte sport striping 3A7

	PRIJS	COOPER	COOPER S (ALL4)	JCW ALL4
	€ 250,-	–	–	•

Rode sport striping 3A8

	PRIJS	COOPER	COOPER S (ALL4)	JCW ALL4
	€ 250,-	–	–	•

VELGEN & BANDEN

S Standaard | • optioneel | – niet leverbaar

16” Revolite spoke 2EX

UITVOERING	PRIJS	COOPER	COOPER S	JCW ALL4
Alle uitvoeringen	€ 0,-	S	–	–

17” Vent Spoke 2HU

UITVOERING	PRIJS	COOPER	COOPER S	JCW ALL4
Essential	€ 0,-	–	S	–
Classic	€ 0,-	•	–	–
JCW en MINI Yours	–	–	–	–

17” Net Spoke zwart 2HR

UITVOERING	PRIJS	COOPER	COOPER S	JCW ALL4
Essential	–	–	–	–
Classic	€ 0,-	•	–	–
JCW en MINI Yours	–	–	–	–

TERUG

BANDENLABEL

NAAR TECHNISCHE SPECS

VELGEN & BANDEN

S Standaard | • optioneel | – niet leverbaar

18” Star Spoke 1TV

UITVOERING	PRIJS	COOPER	COOPER S	JCW ALL4
Essential	–	–	–	–
Classic	€ 710,-	•		–
	€ 0,-		•	–
JCW	–	–	–	–
MINI Yours	€ 0,-	•	•	–

18” Star Spoke (runflat) 2EW

UITVOERING	PRIJS	COOPER	COOPER S	JCW ALL4
Essential	–	–	–	–
Classic	€ 710,-	•		–
	€ 0,-		•	–
JCW	–	–	–	–
MINI Yours	€ 0,-	•	•	–

18” Multiray Spoke two-tone 1TU

UITVOERING	PRIJS	COOPER	COOPER S	JCW ALL4
Essential	–	–	–	–
Classic	€ 710,-	•		–
	€ 0,-		•	–
JCW	–	–	–	–
MINI Yours	€ 0,-	•	•	–

< TERUG

BANDENLABEL

NAAR TECHNISCHE SPECS

VELGEN & BANDEN

S Standaard | • optioneel | – niet leverbaar

18” Multiray Spoke two-tone

1NN

(runflat)

UITVOERING	PRIJS	COOPER	COOPER S	JCW ALL4
Essential	–	–	–	–
Classic	€ 710,-	•		–
	€ 0,-		•	–
JCW	–	–	–	–
MINI Yours	€ 0,-	•	•	–

< TERUG

BANDENLABEL

NAAR TECHNISCHE SPECS

VELGEN & BANDEN

S Standaard | • optioneel | – niet leverbaar

EXCLUSIEF VOOR JOHN COOPER WORKS (7KQ)

18” JCW Grip Spoke 2WM

UITVOERING	PRIJS	COOPER	COOPER S	JCW ALL4
JCW	€ 0,-	–	–	•

18” JCW Grip Spoke 2EL
(runflat)

UITVOERING	PRIJS	COOPER	COOPER S	JCW ALL4
JCW	€ 0,-	•	•	–
	€ 300,-	–	–	•

19” JCW Circuit Spoke Two-tone 1NP

UITVOERING	PRIJS	COOPER	COOPER S	JCW ALL4
JCW	€ 710,-	•	•	–
	€ 0,-	–	–	•

TERUG

BANDENLABEL

NAAR TECHNISCHE SPECS

VELGEN & BANDEN

S Standaard | • optioneel | – niet leverbaar

EXCLUSIEF VOOR JOHN COOPER WORKS (7KQ)

18” JCW Grip Spoke Zwart

2WN

UITVOERING	PRIJS	COOPER	COOPER S	JCW ALL4
Essential	€ 0,-	–	–	S
Classic	–	–	–	–
JCW	€ 0,-	–	–	•
MINI Yours	–	–	–	–

18” JCW Grip Spoke zwart

(runflat)

2EM

UITVOERING	PRIJS	COOPER	COOPER S	JCW ALL4
Essential	€ 0,-	–	–	•
Classic	–	–	–	–
JCW	€ 0,-	–	–	•
MINI Yours	–	–	–	–

< TERUG

BANDENLABEL

NAAR TECHNISCHE SPECS

EXCLUSIEF VOOR MINI YOURS (7EB)

18” MINI Yours British Spoke two-tone 1NZ

UITVOERING	PRIJS	COOPER	COOPER S	JCW ALL4
MINI Yours	€ 0,-	•	•	–

18” MINI Yours British Spoke two-tone 1NS

(runflat)

UITVOERING	PRIJS	COOPER	COOPER S	JCW ALL4
MINI Yours	€ 300,-	•	•	–

⊕ Banden reparatieset 2VC

	PRIJS	COOPER	COOPER S	JCW ALL4
	€ 50,-	•	•	•

⊕ Reservewiel (3.5 J x 17) 300

	PRIJS	COOPER	COOPER S	JCW ALL4
	€ 150,-	•	•	

(alleen i.c.m. Opbergpakket (493))

‹ TERUG

BANDENLABEL

NAAR TECHNISCHE SPECS

STOELEN & BEKLEDING

Bekleding stof Firework Carbon Black

BGE1

UITVOERING	PRIJS	COOPER	COOPER S (ALL 4)	JCW ALL4
Alle uitvoeringen	€ 0,-	S	–	–

COMFORTSTOELEN

Bekleding stof Double Stripe Carbon Black

BZE1

UITVOERING	PRIJS	COOPER	COOPER S (ALL 4)	JCW ALL4
Alle uitvoeringen	€ 0,-	–	S	–

COMFORTSTOELEN

Bekleding stof/leatherette-combinatie Black Pearl Carbon Black

KDE1

UITVOERING	PRIJS	COOPER	COOPER S	JCW ALL4
Essential	–	–	–	–
Classic en JCW	€ 0,-	•	•	•
MINI Yours	–	–	–	–

COMFORTSTOELEN

Bekleding MINI Yours leer Lounge Carbon Black

TYE1

UITVOERING	PRIJS	COOPER	COOPER S	JCW ALL4
Essential	–	–	–	–
Classic	€ 1.220,-	•	•	•
JCW	€ 510,-	•	•	•
MINI Yours	€ 0,-	•	•	–

TERUG

NAAR TECHNISCHE SPECS

STOELEN & BEKLEDING

S Standaard | • optioneel | – niet leverbaar

COMFORTSTOELEN
Bekleding leatherette Carbon Black

K9E1

UITVOERING	PRIJS	COOPER	COOPER S	JCW ALL4
Essential	–	–	–	–
Classic	€ 110,-	•	•	•
JCW	€ 0,-	•	•	•
MINI Yours	–	–	–	–

COMFORTSTOELEN
Bekleding leer Cross Punch Carbon Black

NEE1

UITVOERING	PRIJS	COOPER	COOPER S	JCW ALL4
Essential	–	–	–	–
Classic	€ 810,-	•	•	•
JCW	€ 110,-	•	•	•
MINI Yours	€ 0,-	•	•	•

COMFORTSTOELEN
Bekleding leer Chester Satellite Grey

NYGK

UITVOERING	PRIJS	COOPER	COOPER S	JCW ALL4
Essential	–	–	–	–
Classic	€ 1.010,-	•	•	•
JCW	€ 310,-	•	•	•
MINI Yours	€ 0,-	•	•	–

COMFORTSTOELEN
Bekleding leer Chester Malt Brown

NYMJ

UITVOERING	PRIJS	COOPER	COOPER S	JCW ALL4
Essential	–	–	–	–
Classic	€ 1.010,-	•	•	•
JCW	€ 310,-	•	•	•
MINI Yours	€ 0,-	•	•	–

TERUG

NAAR TECHNISCHE SPECS

STOELEN & BEKLEDING

S Standaard | • optioneel | – niet leverbaar

COMFORTSTOELEN

Bekleding leer Chester Indigo Blue

NYIB

UITVOERING	PRIJS	COOPER	COOPER S	JCW ALL4
Essential	–	–	–	–
Classic	€ 1.010,-	•	•	•
JCW	€ 310,-	•	•	•
MINI Yours	€ 0,-	•	•	–

EXCLUSIEF VOOR JOHN COOPER WORKS (7KQ)

JCW SPORTSTOEL

Bekleding dinamica/stof-combinatie Carbon Black

GSE1

UITVOERING	PRIJS	COOPER	COOPER S	JCW ALL4
JCW	€ 0,-	•	•	S

JCW SPORTSTOEL

Bekleding Dinamica/leer-combinatie Carbon Black

4FN

UITVOERING	PRIJS	COOPER	COOPER S	JCW ALL4
JCW	€ 0,-	•	•	•

TERUG

NAAR TECHNISCHE SPECS

INTERIEURPANELEN

S Standaard | • optioneel | – niet leverbaar

Interieurpaneel Hazy Grey 4EP

	PRIJS	COOPER	COOPER S	JCW ALL4
	€ 0,-	S	–	–

Interieurpaneel Piano Black 4BD

	PRIJS	COOPER	COOPER S	JCW ALL4
	€ 220,-	•	S	S
I.c.m. Classic, JCW of MINI Yours	€ 0,-	•	–	–

(alleen i.c.m. Classic (7EA), John Cooper Works (7KQ) of MINI Yours (7EB) uitvoeringen voor Cooper)

MINI Yours Interieur Style Piano Black, verlicht 4GV

	PRIJS	COOPER	COOPER S	JCW ALL4
I.c.m. Classic of JCW	€ 210,-	•	–	–
	€ 0,-	–	•	•
I.c.m. MINI Yours	€ 0,-	•	•	•

(alleen i.c.m. Classic (7EA), John Cooper Works (7KQ) of MINI Yours (7EB) uitvoeringen)

MINI Yours Interieur Style Frozen Blue, verlicht 4G7

	PRIJS	COOPER	COOPER S	JCW ALL4
I.c.m. Classic of JCW	€ 210,-	•	–	–
	€ 0,-	–	•	•
I.c.m. MINI Yours	€ 0,-	•	•	•

(alleen i.c.m. Classic (7EA), John Cooper Works (7KQ) of MINI Yours (7EB) uitvoeringen)

MINI Yours Interieur Style Fibre Alloy, verlicht 4GX

	PRIJS	COOPER	COOPER S	JCW ALL4
I.c.m. Classic of JCW	€ 210,-	•	–	–
	€ 0,-	–	•	•
I.c.m. MINI Yours	€ 0,-	•	•	•

(alleen i.c.m. Classic (7EA), John Cooper Works (7KQ) of MINI Yours (7EB) uitvoeringen)

< TERUG

NAAR TECHNISCHE SPECS

TRANSMISSIE & ONDERSTEL

S Standaard | • optioneel | – niet leverbaar

Sportonderstel 226

	PRIJS	COOPER	COOPER S	JCW
	€ 260,-	•	•	S
I.c.m. JCW	€ 0,-	–	–	•

Banden reparatieset 2VC

	PRIJS	COOPER	COOPER S	JCW
	€ 50,-	•	•	•

Reservewiel (3.5 J x 17) 300

	PRIJS	COOPER	COOPER S	JCW
	€ 150,-	•	•	–

INTERIEUR & OVERIGE

S Standaard | • optioneel | – niet leverbaar

Met leer bekleed 3-spaaks sportstuur 255

	PRIJS	COOPER	COOPER S	JCW
	€ 0,-	S	S	–

Met nappaleer bekleed sportstuur 2XD

	PRIJS	COOPER	COOPER S	JCW
	€ 360,-	•	•	S
I.c.m. MINI Yours of JCW	€ 0,-	•	•	–

Cruise Control 544

	PRIJS	COOPER	COOPER S	JCW
	€ 0,-	S	S	–

Active Cruise Control 541

	PRIJS	COOPER	COOPER S	JCW
	€ 0,-	–	•	S

(Alleen i.c.m. Premium Plus(9PA) pakket)

Chrome Line interieur 345

	PRIJS	COOPER	COOPER S	JCW
	€ 150,-	•	•	•

Visibility-Package: verwarmbare voorruit 359

	PRIJS	COOPER	COOPER S	JCW
	€ 0,-	•	•	•

(Alleen i.c.m. Premium Plus (9PA) pakket)

Bagagevangnet 413

	PRIJS	COOPER	COOPER S	JCW
	€ 200,-	•	•	•

(Alleen i.c.m. doorlaadsysteem (465) en Opbergpakket (493))

Waarschuwingsdriehoek 428

	PRIJS	COOPER	COOPER S	JCW
	€ 60,-	•	•	•

INTERIEUR & OVERIGE

S Standaard | • optioneel | – niet leverbaar

Automatisch dimmende binnenspiegel 431

	PRIJS	COOPER	COOPER S	JCW
	€ 0,-	S	S	S

Rokersuitvoering 441

	PRIJS	COOPER	COOPER S	JCW
	€ 50,-	•	•	•

Stoelverstelling, elektrisch, met geheugenfunctie 459

	PRIJS	COOPER	COOPER S	JCW
	€ 0,-	•	•	–

(Alleen i.c.m. Premium Plus (9PA) pakket) (niet i.c.m. John Cooper Works sport stoel (4FN))

Doorlaadsysteem 465

	PRIJS	COOPER	COOPER S	JCW
Een 40:20:40 gedeeld neerklapbare achterbank inclusief een opklapbare middenarmsteun met twee bekerhouders.	€ 210,-	•	•	•

Middenarmsteun vóór met opbergmogelijkheid 473

	PRIJS	COOPER	COOPER S	JCW
	€ 0,-	S	S	S

Opbergpakket 493

	PRIJS	COOPER	COOPER S	JCW
met o.a. opbergnet, verstelbare vloer bagageruimte en twee extra 1,5A USB ingangen boven de bekerhouder	€ 0,-	S	S	S

Elektrisch verwarmbare voorstoelen 494

	PRIJS	COOPER	COOPER S	JCW
	€ 0,-	S	S	S

Hemelbekleding in antraciet uitgevoerd 4AA

	PRIJS	COOPER	COOPER S	JCW
	€ 260,-	•	•	S
I.c.m. MINI Yours of JCW	€ 0,-	•	•	–

INTERIEUR & OVERIGE

S Standaard | • optioneel | – niet leverbaar

Ambiente verlichting 4UR

	PRIJS	COOPER	COOPER S	JCW
	€ 0,-	S	S	S

MINI Rijmodus 4VA

	PRIJS	COOPER	COOPER S	JCW
Instellen van de rijmodus (effect op gaspedaal en besturing)	€ 0,-	S	S	S

MINI Excitement package 4V9

	PRIJS	COOPER	COOPER S	JCW
Bestaat uit: interieur sfeerverlichting, instapverlichting en central LED ring	€ 0,-	S	S	S

(Alleen i.c.m. binnenlichtpakket (563))

Airconditioning, automatisch met 2 zones 534

	PRIJS	COOPER	COOPER S	JCW
	€ 0,-	S	S	S

Binnenlichtpakket 563

	PRIJS	COOPER	COOPER S	JCW
O.a. LED interieur- en leeslampjes voor, verlichte make-up spiegels, spot op voorstoelen en Mood verlichting (oranje)	€ 0,-	S	S	S

Driving Assistant 5AS

	PRIJS	COOPER	COOPER S	JCW
Een op camera beelden gebaseerd bestuurder-assistentie pakket bestaande uit: grootlicht assistentie, snelheidslimiet informatie en person warning en/of approach control met proactief afremmen.	€ 0,-	•	•	S

HiFi luidsprekersysteem Harman Kardon 674

	PRIJS	COOPER	COOPER S	JCW
Met 12 luidsprekers en digitale 360-watt amplifier	€0,-	•	•	•

(Alleen i.c.m. Premium Plus (9PA) pakket)

DAB tuner 654

	PRIJS	COOPER	COOPER S	JCW
	€ 0,-	S	S	S

< TERUG

NAAR TECHNISCHE SPECS

INTERIEUR & OVERIGE

S Standaard | • optioneel | – niet leverbaar

Radio MINI Visual Boost 6FP

	PRIJS	COOPER	COOPER S	JCW
	€ 0,-	S	S	S

MINI Navigatiesysteem met 8,8'' touch screen 6UM

	PRIJS	COOPER	COOPER S	JCW
	€ 0,-	S	S	S

Real Time Traffic Information 6AM

	PRIJS	COOPER	COOPER S	JCW
	€ 0,-	•	•	S

(Alleen i.c.m. 6UM MINI Navigatiesysteem)

Smartphone integratie via Apple CarPlay 6CP

	PRIJS	COOPER	COOPER S	JCW
	€ 0,-	S	S	S

MINI Head-up display 6AD

	PRIJS	COOPER	COOPER S	JCW
	€ 620,-	•	•	•

Draadloze laadmogelijkheid voor smartphones 6NW

	PRIJS	COOPER	COOPER S	JCW
inclusief de tweede 1,5A USB ingang boven de bekerhouder	€ 0,-	S	S	S

Diefstalalarmsysteem 302

	PRIJS	COOPER	COOPER S	JCW
(klasse 3 (SCM/TNO)) niet vereist bij MINI Top Cover verzekering	€ 0,-	–	–	S

< TERUG

NAAR TECHNISCHE SPECS

EXTERIEUR & OVERIGE

S Standaard | • optioneel | – niet leverbaar

Elektrisch inklapbare buitenspiegels 313

PRIJS	COOPER	COOPER S	JCW
€ 0,-	S	S	S

Levering zonder typeaanduiding 320

PRIJS	COOPER	COOPER S	JCW
€ 0,-	•	•	•

Comfort Access 313

PRIJS	COOPER	COOPER S	JCW
€ 0,-	S	S	S

Chrome Line exterieur 346

PRIJS	COOPER	COOPER S	JCW
€ 150,-	•	•	–

Piano Black exterieur 3L2

	PRIJS	COOPER	COOPER S	JCW
	€ 310,-	•	•	•
I.c.m. JCW	€ 0,-	•	•	•

Dakreling (in mat zwart) 386

PRIJS	COOPER	COOPER S	JCW
€ 310,-	•	•	•

Achteruitrijcamera 3AG

PRIJS	COOPER	COOPER S	JCW
€ 0,-	S	S	S

Panoramadak, elektrisch bedienbaar, schuif-/kantelbaar 402

PRIJS	COOPER	COOPER S	JCW
€ 0,-	•	•	•

Alleen i.c.m. Premium Plus (9PA) Pakket

TERUG

NAAR TECHNISCHE SPECS

EXTERIEUR & OVERIGE

S Standaard | • optioneel | – niet leverbaar

Extra getint glas van de achterzijruiten en de achterruit 420

	PRIJS	COOPER	COOPER S	JCW
	€ 360,-	•	•	•

Park Distance Control (PDC), achter 507

	PRIJS	COOPER	COOPER S	JCW
	€ 0,-	S	S	–

Parking Assistant 5DP

	PRIJS	COOPER	COOPER S	JCW
- Automatisch parallel inparkeren - Park Distance Control (PDC), voor en achter (508)	€ 0,-	•	•	S

LED mistlampen 5A1

	PRIJS	COOPER	COOPER S	JCW
	€ 0,-	S	S	–

LED koplampen en achterlichten met Union Jack ontwerp 5A2

	PRIJS	COOPER	COOPER S	JCW
	€ 0,-	S	S	S

TECHNISCHE GEGEVENS **CLUBMAN**

1. Alle maten in mm.
2. Maten van de Cooper S tussen haakjes.

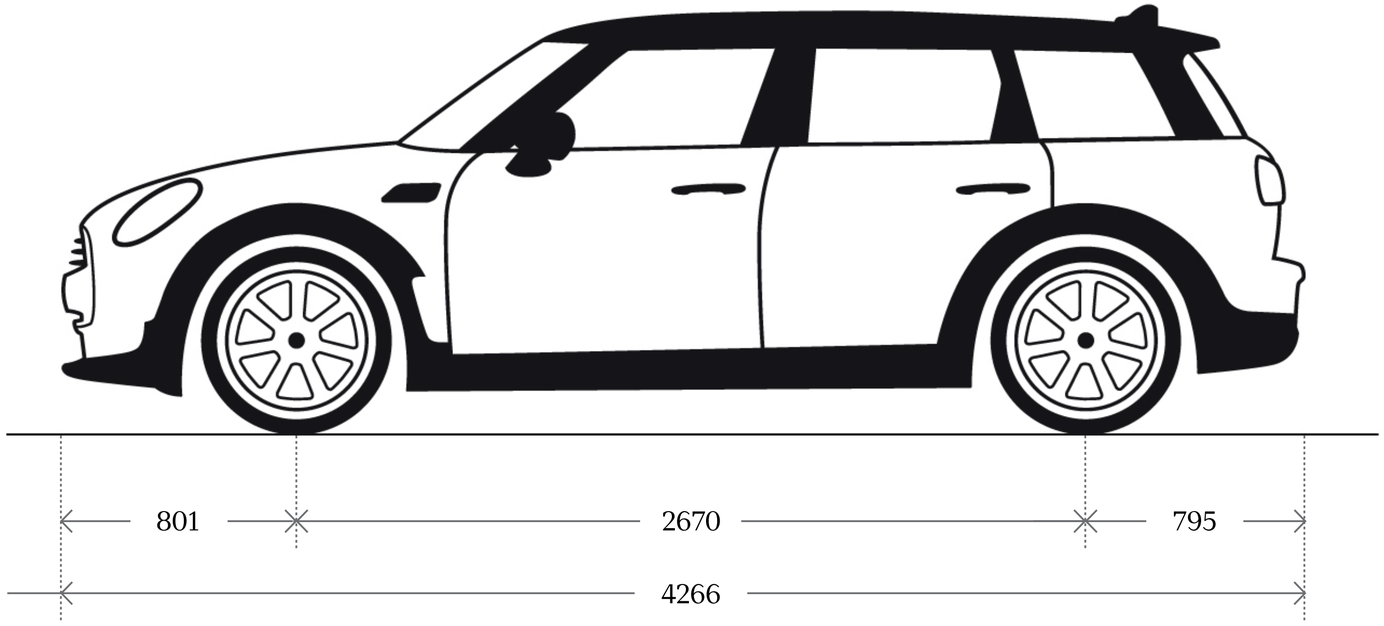

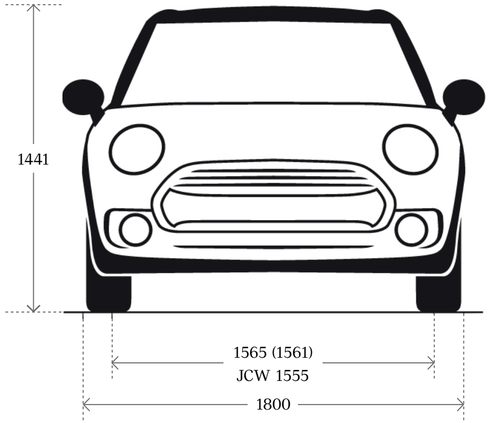

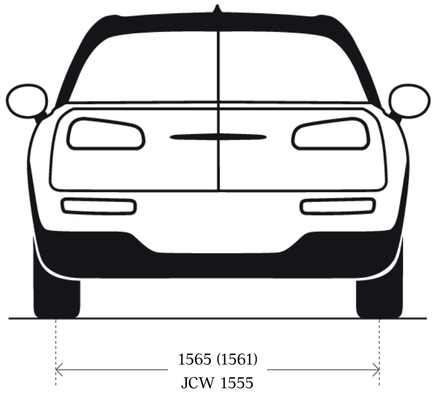

TERUG

NAAR STANDAARDUITRUSTING

TECHNISCHE GEGEVENS COOPER

MOTOR[1, 2]		Cooper
Cilinders/configuratie/kleppen		3/lijn/4
Cilinderinhoud	cm^3	1499
Max. vermogen/ toerental	kW/pk/1/min	100/136/4500–6500
Max. koppel/toerental	Nm/1/min	220/1500-4100
Compressieverhouding aanbevolen brandstof	:1	11/RON 95

RIJPRESTATIES[1]		
Topsnelheid	km/h	206 [206]
Acceleratie 0–100 km/h	s	9,2 [9,2]
Elasticiteit 80–120 km/h (in 5e versnelling)	s	10,4 [-]

VERBRUIK[1, 2]		
Gemiddeld	l/100 km	6,0-6,5 [5,9-6,5]
CO_2 emissie gemiddeld	g/km	136-148 [135-147]
Tankinhoud ca.	l	48

GEWICHT[1]/VOLUME[1]		
Leeggewicht EU[3]	kg	1410 [1435]
Toelaatbaar totaalgewicht	kg	1875 [1890]
Laadvermogen	kg	540 [540]
Toelaatbare asbelasting voor/achter	kg	960/955 [990/950]
Inhoud bagageruimte	l	360 - 1250

WIELEN	
Bandenmaat	205/55 R16 91W
Velgmaat	7 J x 16
Materiaal	Lichtmetaal

1. Alle gegevens hebben betrekking op auto's met standaard handgeschakelde 6-versnellingsbak. Gegevens tussen [ ] gelden voor auto's met automaat transmissie.

2. De getoonde waarden van brandstofverbruik, CO2 emissies, energieverbruik en bereik, zijn vastgesteld op basis van de versie van de Europese Verordening (EC) 715 / 2007 die van toepassing is ten tijde van de typegoedkeuring. De cijfers verwijzen naar de WLTP testcyclus conform Richtlijn (EC) 1151 / 2017 en kunnen variëren afhankelijk van de geselecteerde opties. Het getoonde bereik is gebaseerd op verschillende configuraties van het geselecteerde model en is geen onderdeel van enig uitgebracht voorstel, ze zijn enkel bedoeld ter vergelijking van verschillende voertuigmodellen. Voor voertuig gerelateerde belastingen of andere heffingen gebaseerd op (in ieder geval onder andere) CO2- uitstoot kunnen de CO2 waarden verschillen met de hier aangegeven waarden.

3. In de aangegeven waarden is rekening gehouden met een voor 90% gevulde brandstoftank en 68 kg voor de bestuurder en 7 kg voor de bagage. Het ledig gewicht geldt voor auto's in standaarduitrusting. Extra uitrusting kan dit gewicht verhogen.

< TERUG

NAAR STANDAARDUITRUSTING

TECHNISCHE GEGEVENS COOPER S

MOTOR[1, 2]		Cooper S
Cilinders/configuratie/kleppen		4/lijn/4
Cilinderinhoud	cm^3	1998
Max. vermogen/ toerental	kW/pk/1/min	131-178 / 5000-5500
Max. koppel/toerental	Nm/1/min	280/1350-4200
Compressieverhouding aanbevolen brandstof	:1	11/RON 95

RIJPRESTATIES[1]		
Topsnelheid	km/h	218 [228]
Acceleratie 0–100 km/h	s	7,3 [7,2]
Elasticiteit 80–120 km/h (in 5e versnelling)	s	7,8 [-]

VERBRUIK[1, 2]		
Gemiddeld	l/100 km	6,7-7,1 [6,2-6,7]
CO_2 emissie gemiddeld	g/km	152-161 [143-152]
Tankinhoud ca.	l	48

GEWICHT[1]/VOLUME[1]		
Leeggewicht EU[3]	kg	1475 [1490]
Toelaatbaar totaalgewicht	kg	1920 [1945]
Laadvermogen	kg	520 [530]
Toelaatbare asbelasting voor/achter	kg	1000/965 [1020/960]
Inhoud bagageruimte	l	360 - 1250

WIELEN	
Bandenmaat	225/45 R17 94 Y XL
Velgmaat	7,5 J x 17
Materiaal	Lichtmetaal

1. Alle gegevens hebben betrekking op auto's met standaard handgeschakelde 6-versnellingsbak. Gegevens tussen [ ] gelden voor auto's met automaat transmissie.

2. De getoonde waarden van brandstofverbruik, CO2 emissies, energieverbruik en bereik, zijn vastgesteld op basis van de versie van de Europese Verordening (EC) 715 / 2007 die van toepassing is ten tijde van de typegoedkeuring. De cijfers verwijzen naar de WLTP testcyclus conform Richtlijn (EC) 1151 / 2017 en kunnen variëren afhankelijk van de geselecteerde opties. Het getoonde bereik is gebaseerd op verschillende configuraties van het geselecteerde model en is geen onderdeel van enig uitgebracht voorstel, ze zijn enkel bedoeld ter vergelijking van verschillende voertuigmodellen. Voor voertuig gerelateerde belastingen of andere heffingen gebaseerd op (in ieder geval onder andere) CO2- uitstoot kunnen de CO2 waarden verschillen met de hier aangegeven waarden.

3. In de aangegeven waarden is rekening gehouden met een voor 90% gevulde brandstoftank en 68 kg voor de bestuurder en 7 kg voor de bagage. Het ledig gewicht geldt voor auto's in standaarduitrusting. Extra uitrusting kan dit gewicht verhogen.

< TERUG

NAAR STANDAARDUITRUSTING

TECHNISCHE GEGEVENS JCW ALL4

MOTOR[1, 2]		JCW ALL4
Cilinders/configuratie/kleppen		4/lijn/4
Cilinderinhoud	cm^3	1998
Max. vermogen/ toerental	kW/pk/1/min	225/ 306 5000-6250
Max. koppel/toerental	Nm/1/min	450/1800-4500
Compressieverhouding aanbevolen brandstof	:1	9,5/RON 98

RIJPRESTATIES[1]		
Topsnelheid	km/h	[250]
Acceleratie 0–100 km/h	s	[4,9]
Elasticiteit 80–120 km/h (in 5e versnelling)	s	[-]

VERBRUIK[1, 2]		
Gemiddeld	l/100 km	[7,4-7,9]
CO_2 emissie gemiddeld	g/km	[169-180]
Tankinhoud ca.	l	48

GEWICHT[1]/VOLUME[1]		
Leeggewicht EU[3]	kg	[1630]
Toelaatbaar totaalgewicht	kg	[2040]
Laadvermogen	kg	[485]
Toelaatbare asbelasting voor/achter	kg	[1090/1025]
Inhoud bagageruimte	l	360 - 1250

WIELEN	
Bandenmaat	225/40 ZR18 92 Y XL
Velgmaat	8 J x 18
Materiaal	Lichtmetaal

1. Alle gegevens hebben betrekking op auto's met standaard handgeschakelde 6-versnellingsbak. Gegevens tussen [ ] gelden voor auto's met automaat transmissie.

2. De getoonde waarden van brandstofverbruik, CO2 emissies, energieverbruik en bereik, zijn vastgesteld op basis van de versie van de Europese Verordening (EC) 715 / 2007 die van toepassing is ten tijde van de typegoedkeuring. De cijfers verwijzen naar de WLTP testcyclus conform Richtlijn (EC) 1151 / 2017 en kunnen variëren afhankelijk van de geselecteerde opties. Het getoonde bereik is gebaseerd op verschillende configuraties van het geselecteerde model en is geen onderdeel van enig uitgebracht voorstel, ze zijn enkel bedoeld ter vergelijking van verschillende voertuigmodellen. Voor voertuig gerelateerde belastingen of andere heffingen gebaseerd op (in ieder geval onder andere) CO2- uitstoot kunnen de CO2 waarden verschillen met de hier aangegeven waarden.

3. In de aangegeven waarden is rekening gehouden met een voor 90% gevulde brandstoftank en 68 kg voor de bestuurder en 7 kg voor de bagage. Het ledig gewicht geldt voor auto's in standaarduitrusting. Extra uitrusting kan dit gewicht verhogen.

< TERUG

NAAR STANDAARDUITRUSTING

MINI STANDAARDUITRUSTING BEVAT ONDER ANDERE

Actieve veiligheid
- Schijfremmen rondom
- Anti-blokkeersysteem (ABS) met Cornering Brake Control (CBC)
- Electronic Brakingforce Distribution (EBD)
- Dynamische Stabiliteits Controle (DSC III) met wegrijassistent
- Derde remlicht
- Automatische vergrendeling van de portieren na het wegrijden, zelf instelbaar
- Bandenspanningswaarschuwingssysteem
- Intelligent emergency call
- Teleservices

Passieve veiligheid
- 2-traps airbags voor bestuurder en voorpassagier
- Hoofdairbag voor bestuurder en voorpassagier
- Side airbags vóór
- Ongevalsensor, ontgrendelt de deuren en activeert alarmlichten
- Automatische 3-punts veiligheidsgordels met gordelslotspanners
- ISOFIX bevestigingssysteem voor kinderzitjes op beide zijden achterbank en passagiersstoel
- Verstelbare hoofdsteunen vóór en achter
- Deactivering airbag aan passagierszijde
- Driving Assistant

Comfort
- Multifunctioneel met leer bekleed drie-spaaks sportstuur
- Cruise Control
- Elektrisch verstelbare buitenspiegels
- Split Doors met verchroomde handgrepen
- Hemelbekleding Satellite Grey
- Stoelen met bekleding Stof Firework Carbon Black
- Colour Line Carbon Black
- Interieurpaneel in Hazy Grey, cockpit sierlijst in Piano Black Twill
- 5 zitplaatsen
- In twee delen neerklapbare achterbank
- Elektrische handrem in de middenconsole
- Centrale deurvergrendeling met elektronische wegrijbeveiliging (EWS III, klasse 1 SCM/TNO)
- Start/stop knop inclusief keyless go
- Boordcomputer
- Bluetooth handsfree kit
- Automatische airconditioning
- Follow-me-home verlichting
- Verwarmbare buitenspiegels
- Verwarmbare ruitenwissersproeiers
- Regen- en lichtsensor
- Veloursmatten
- Connected Drive Services: 3 jaar gebruik
- Remote Services: 3 jaar gebruik

Overige
- 3 jaar garantie
- LED achterlichten
- LED koplampen
- Multifunctioneel stuur
- 4G SIM kaart
- MINI Connected
- Buitenspiegelkappen in mat zwart
- Dakspoiler
- Dwarsspijlen in de grille hoogglans zwart aluminium
- Tankdop in carrosseriekleur
- 16” lichtmetalen velgen Revolite Spoke
- AUX-In en USB aansluiting voor het aansluiten voor o.a. een externe MP3 speler
- Snelheidsmeter en toerenteller op stuurkolom
- Witte knipperlichten
- Brake energy regeneration
- Schakelmoment indicator op het dashboard
- Alertheids Assistant (is in staat om de alertheid van de berijder tijdens lange ritten te meten en eventueel een pauze voor te stellen)
- Dak en buitenspiegels naar keuze in carrosseriekleur, wit of zwart
- DAB tuner
- Multifunctioneel instrumentendisplay
- Verchroomde uitlaatpijp
- Premium Pakket

< TERUG

DE MINI COOPER S IS UITGERUST MET

- Standaarduitrusting (zie pagina 48)
- Sterkere motor
- Twee verchroomde uitlaatpijpen
- Luchthapper op de motorkap
- Honingraat grille met verchroomde rand
- 17” lichtmetalen velgen Vent Spoke
- Sportstoelen met bekleding stof Double Stripe Carbon Black
- Interieurpaneel in Piano Black

DE MINI JOHN COOPER WORKS (ALL4) IS UITGERUST MET

- Standaarduitrusting (zie pagina 48)
- Cooper S uitrusting
- Sterkere motor (306 pk)
- 18” John Cooper Works Grip Spoke zwart (runflat banden)
- Met nappaleer bekleed sportstuur
- John Cooper Works sportstoelen met bekleding dinamica/ stof-combinatie Carbon Black
- John Cooper Works bumbers voor en achter
- John Cooper Works aerodynamica kit
- John Cooper Works achterspoiler
- Sport remmen in rood
- Dubbele verchroomde John Cooper Works uitlaatpijp
- Hemelbekleding in antraciet uitgevoerd
- Comfort Access
- Park Disctance Controll (PDC) achter
- Interieurpanelen Piano Black
- airconditioning, automatisch met 2 zones
- middenarmsteun vóór met opbergmogelijkheid
- elektrisch inklapbare buitenspiegels
- sportonderstel
- MINI Rijmodus

BOEK NU EEN PROEFRIT.

Hebben we je interesse gewekt? Stap in en neem plaats achter het stuur. Luister naar het geruststellende geluid waarmee het portier sluit. Gordel om, spiegels afstellen en starten maar. Er staat je een volledig nieuwe ervaring te wachten. Een inspirerende autorit. Geef gas. Maak een afspraak bij je MINI dealer voor een proefrit en ervaar zelf hoe fijn het is om MINI te rijden.

LAAT JE GEGEVENS ACHTER

Deze interactieve prijslijsten en de website zijn met de grootst mogelijke zorgvuldigheid samengesteld. Aan prijslijsten en website en kunnen geen rechten worden ontleend. Typefouten onder voorbehoud. Getoonde afbeeldingen kunnen afwijken van de standaarduitvoering.